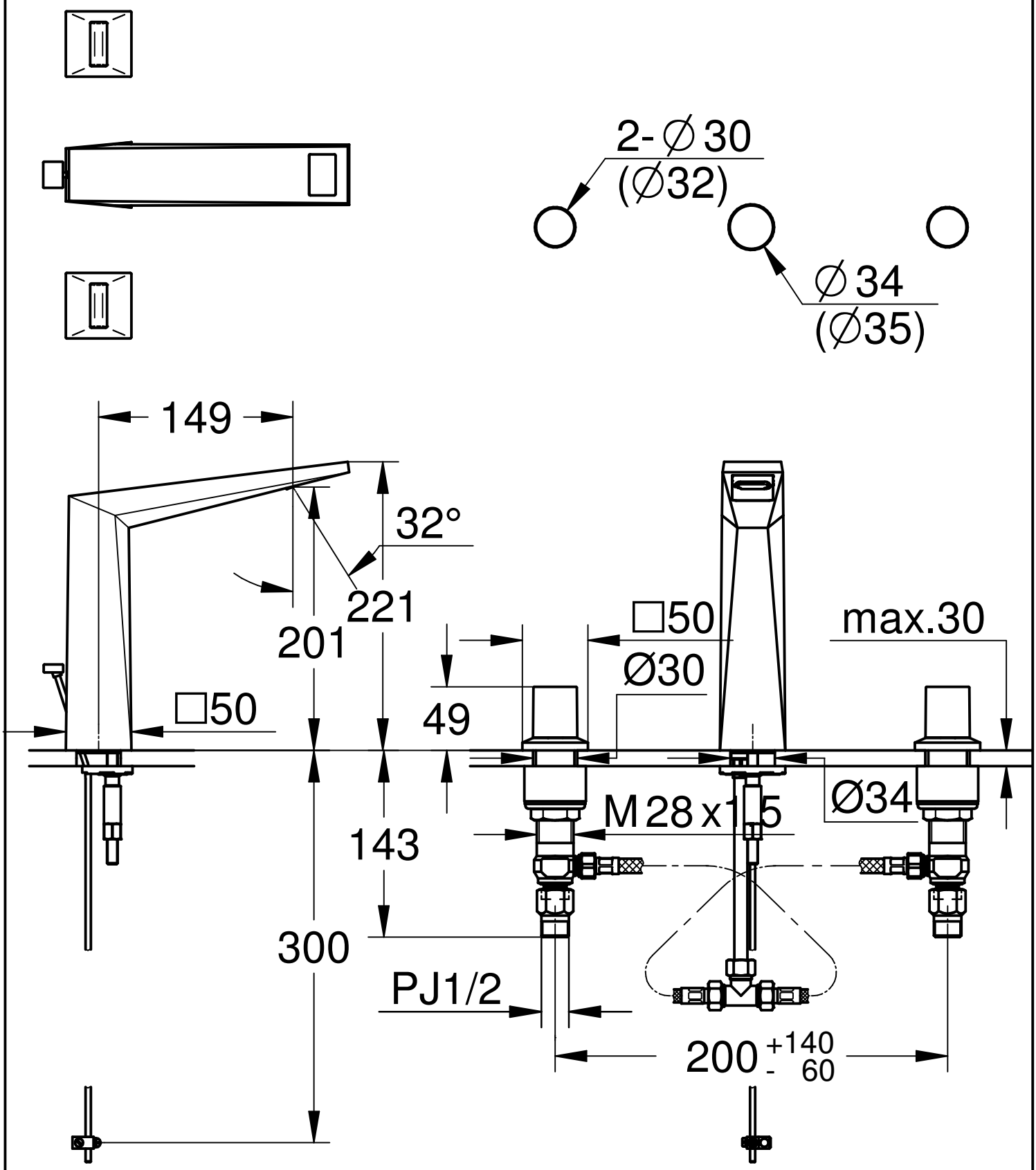

Maßstab / Scale	ÄM-Nr. / ECN	20344000	GROHE SPA		Grohe AG Industriepark Edelburg D-58675 Hemer Tel. 02372 / 93-0	GROHE
1:4	Datum / Date	2.12.2021	20. 3.2024			
	Verantw. / Respons	Sekine	Matsumoto	Copyright reserved		
	Geprüft / Approved	Matsumoto	Sato			
Status	Benennung / Title	3LB,WT- 3-HOLE BASIN MIXER				Zeichnung Nr. / Drawing No.: 2062700J
	Prod.-No. + variants:	2062700J				TPI-Referenz / TPI-Reference: m2062700J_20344000_3a