No	年　月　日	訂　正　事　項	担当
△			
△			
△			

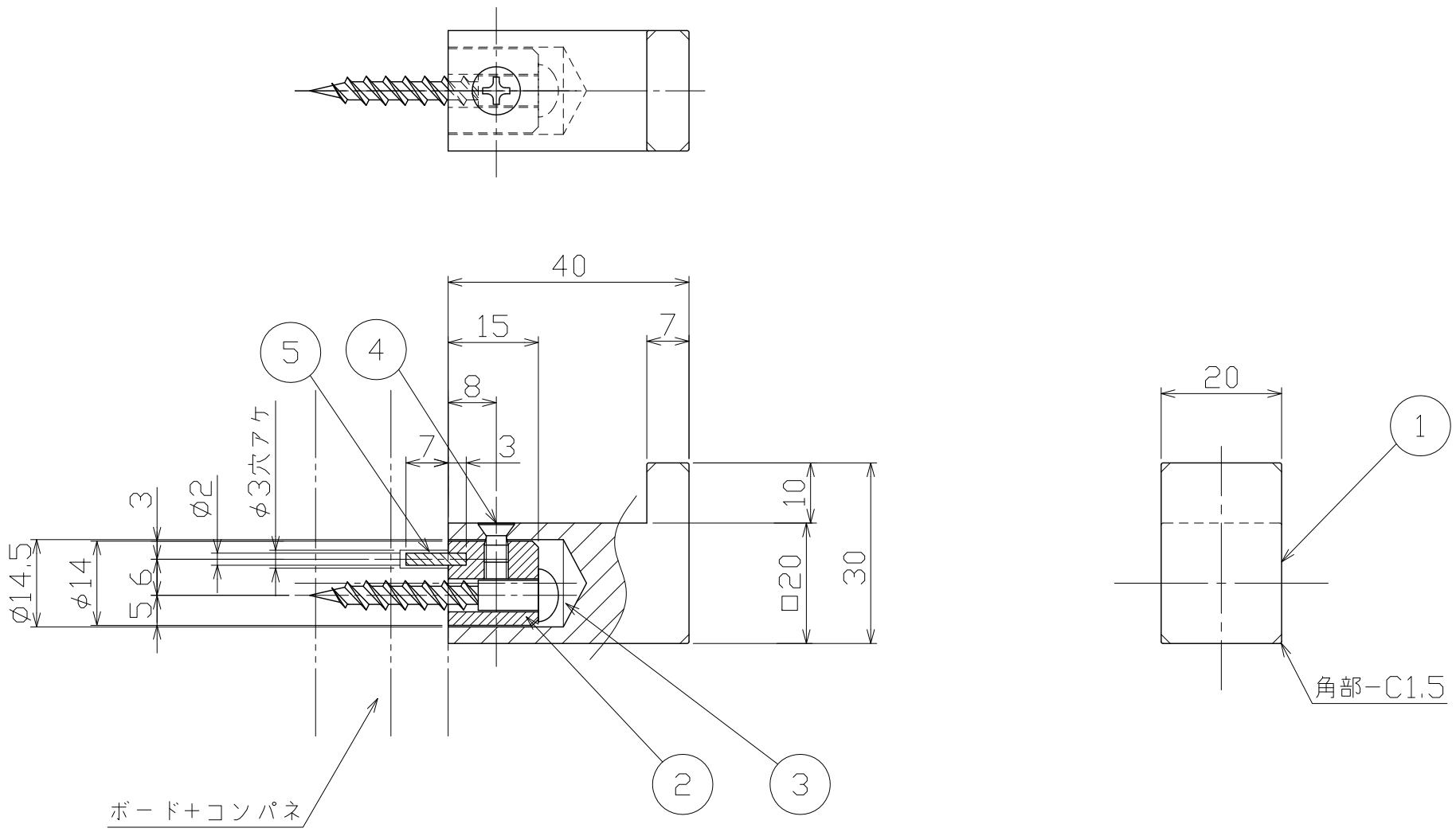

注記）

- 有害なバリ，ソリ等なきこと
- 特記無き角はR0.3とする（全面）

No	部品名	材質	仕上	数量	備考
5	廻り止めピン	SUS304	素地	1	φ2×10（チャンネルに圧入）
4	本体固定ネジ	SUSXM7	ビス頭本体同等仕上	1	M4×6 サッシ用小ネジ（D6）
3	チャンネル取付ネジ	SWCH	ユニクロ	1	φ4.8x38 丸木ネジ
2	チャンネル	BSS	素地	1	
1	本体	A6063	ユニフロストシルバー	1	押出材

~~8号刻印~~

指示ナキコーナーハR面取リ

（R　）トスル。

指示ナキ公差ハユニオン一般公差表ニヨル。

図面サイズ：A3

UNION 株式会社ユニオン

尺度	作図		
S=1/1	2015.11.27		
作図	検図	照査	担当
鹿毛	田河	田河	

図名　サニタリーフック　製品図

図番

品番　□AS-SNH-01-AFS

コード

管理番号　08KZZB7S2001-001A