No	年 月 日	訂 正 事 項	担当
△			
△			
△			

注記）
- 有害なバリ，ソリ等無きこと。
- 特記無き角はR0.3とする。
- 左右勝手無し

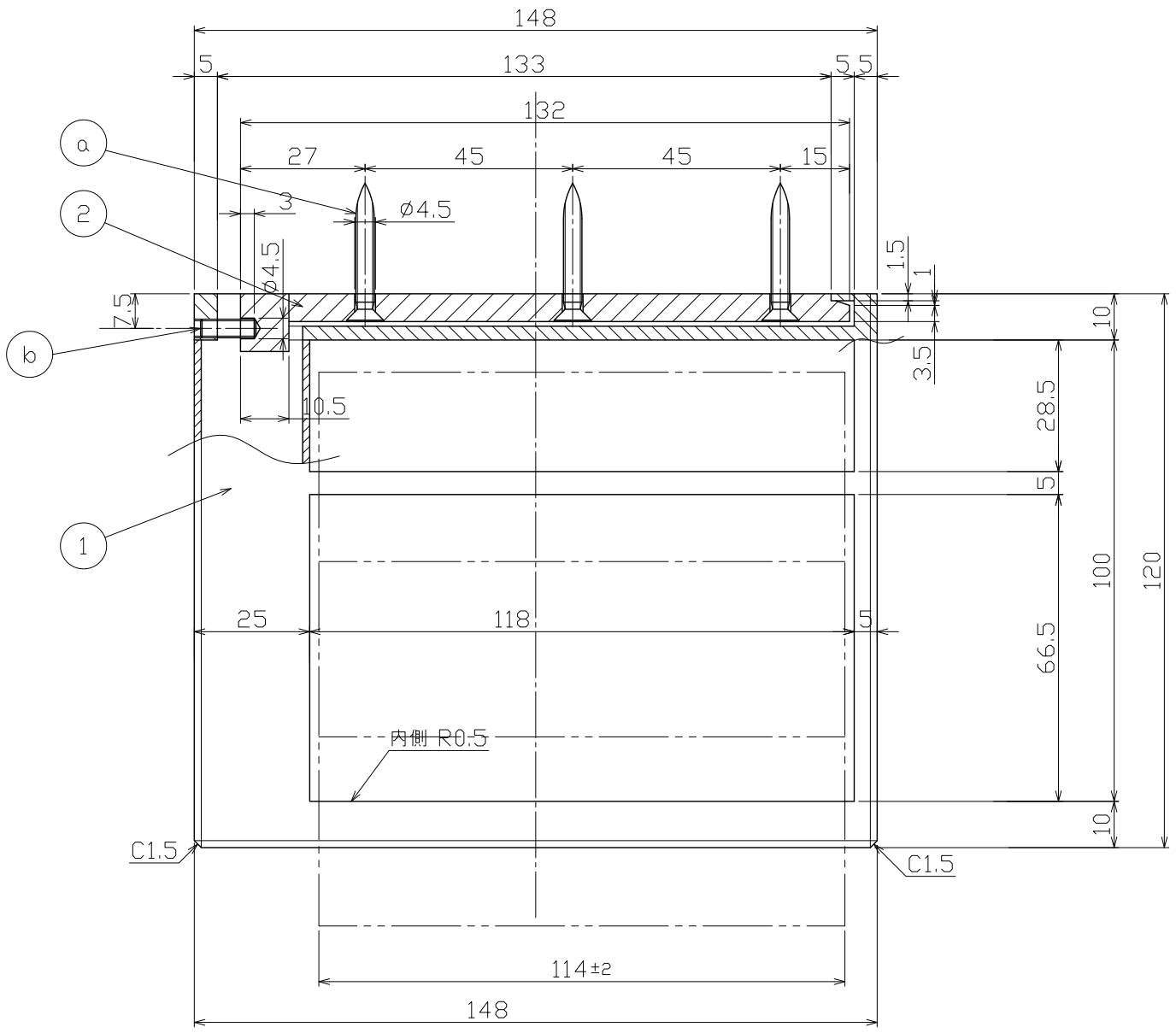

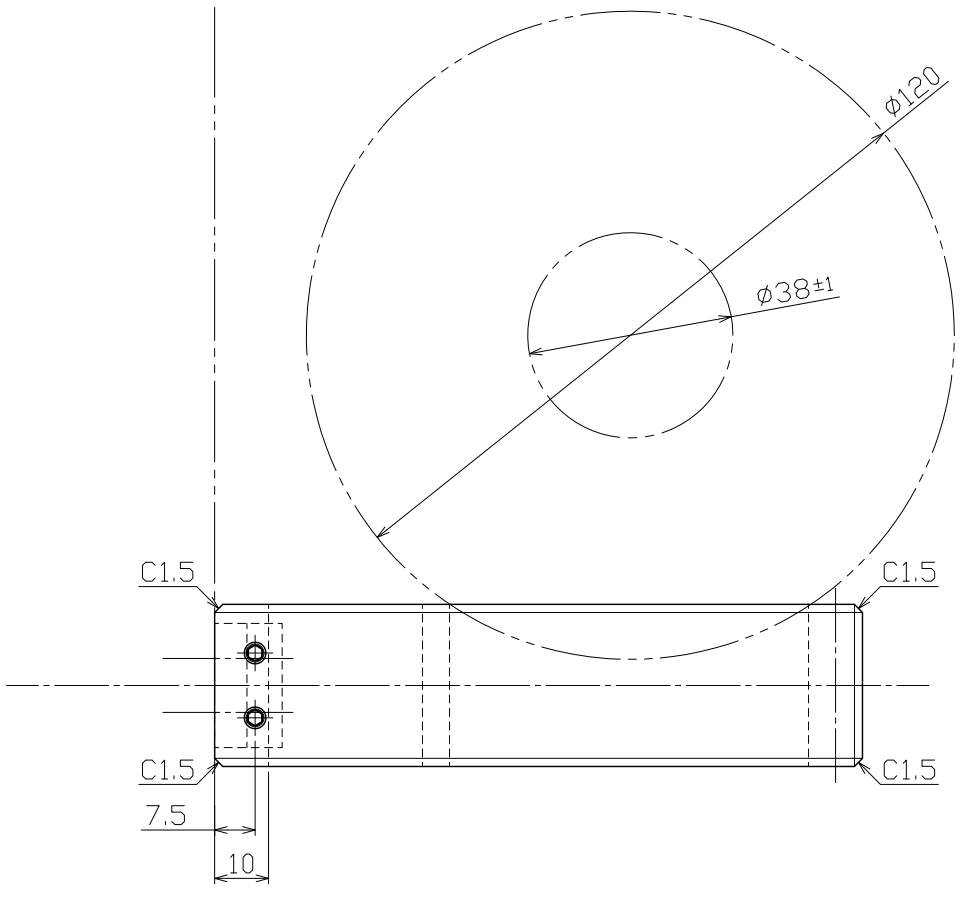

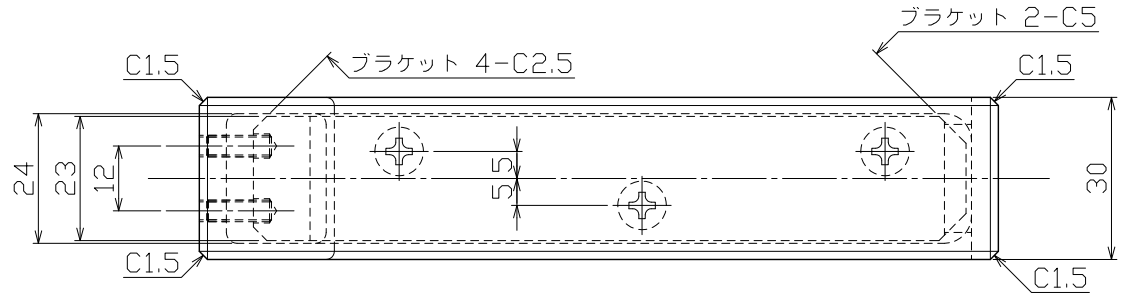

No	部品名	材質	仕上	数量	備考
2	ブラケット	SUS304	素地	1	
1	本体	SUS304	ミラー(#600以上)	1	

No	部品名	材質	仕上	数量	備考
b	横ビス	SUSXM7	素地	2	M4x12 六角穴付き止めネジ(クボミ先)
a	取付ビス	SWCH	Ep-Fe/Zn8/CM1(ユニクロ)	3	M4x30 十字穴付きサラタッピンネジ

~~UNION 8号刻印~~

指示ナキ公差ハユニオン一般公差表ニヨル。

図面サイズ：A2

UNION 株式会社ユニオン

尺度	作図		
S=1/1	2015.05.18		
作図	検図	照査	担当
清水	鹿毛	田河	

図名 ペーパーホルダー 製品図

図番

品番 PRE-561-01

コード

管理番号 08KZZB6S0561-001A