記号	日　付	変更理由	訂正記事	印
	・　・			
	・　・			
	・　・			

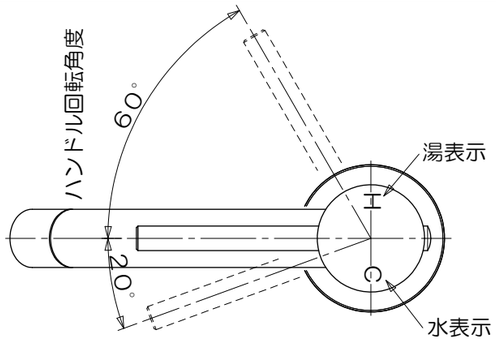

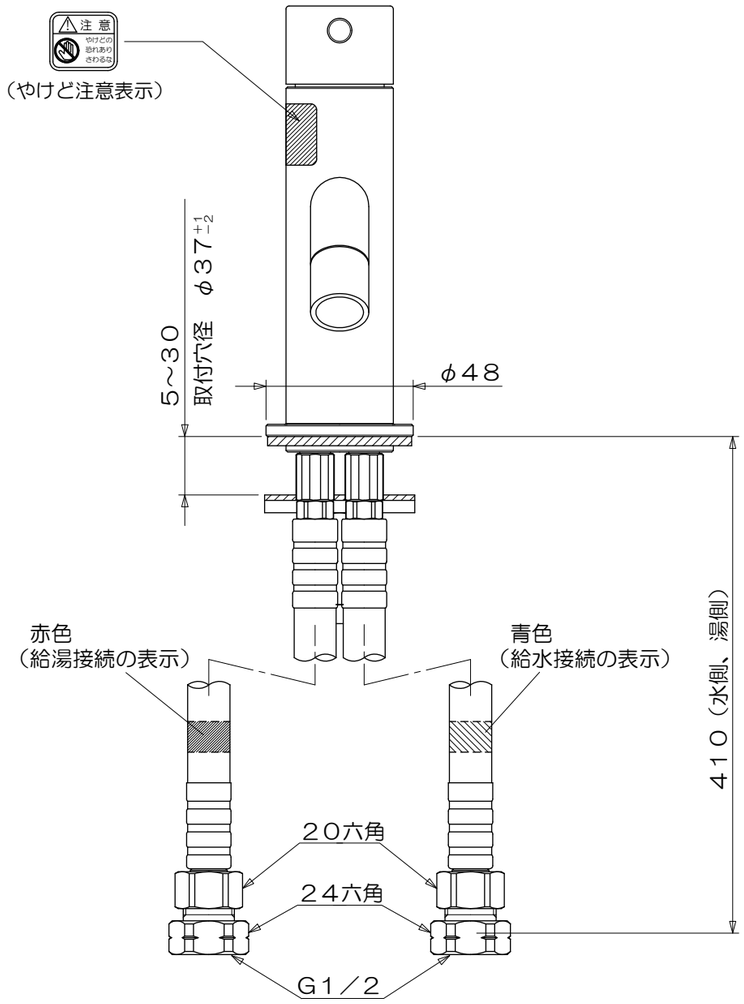

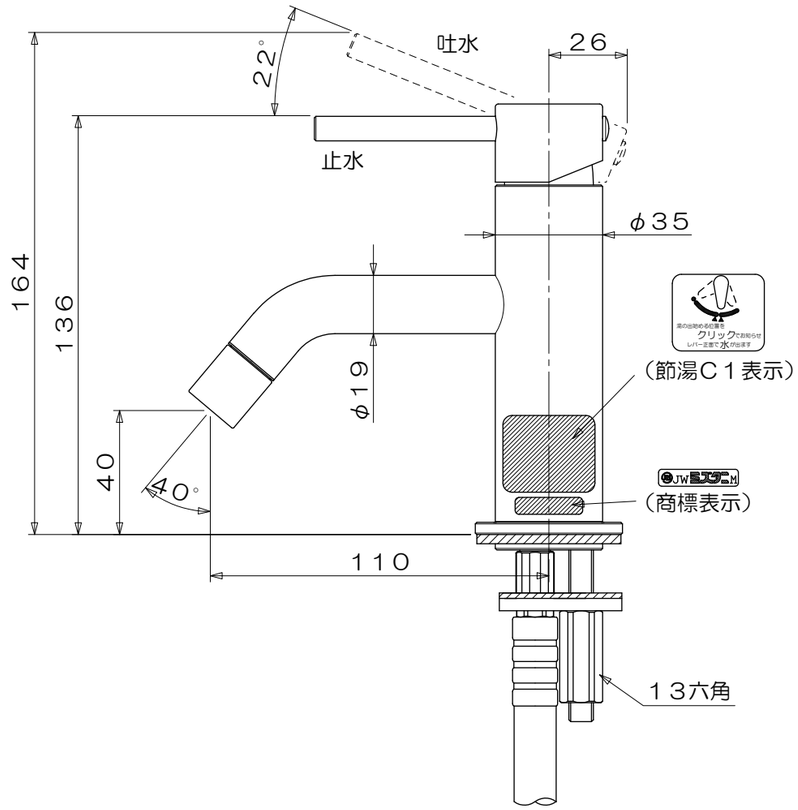

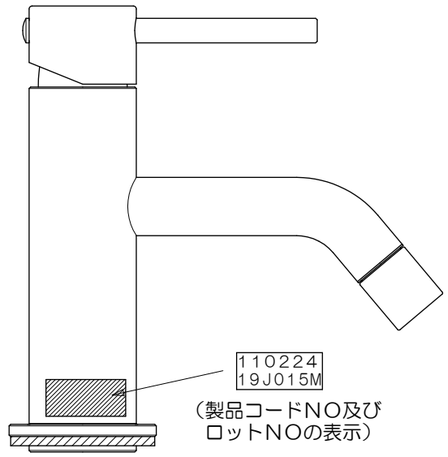

品名	台付シングルレバー湯水混合水栓（共） MLZ552MMXE			仕上		尺度	承認	検図	設計	製図
						1／2			小野	山中
材質		規格		表面処理		第三角法	日付	19・10・1		
ミズタニバルブ工業株式会社				備考	外観寸法図	コードNo	110224			