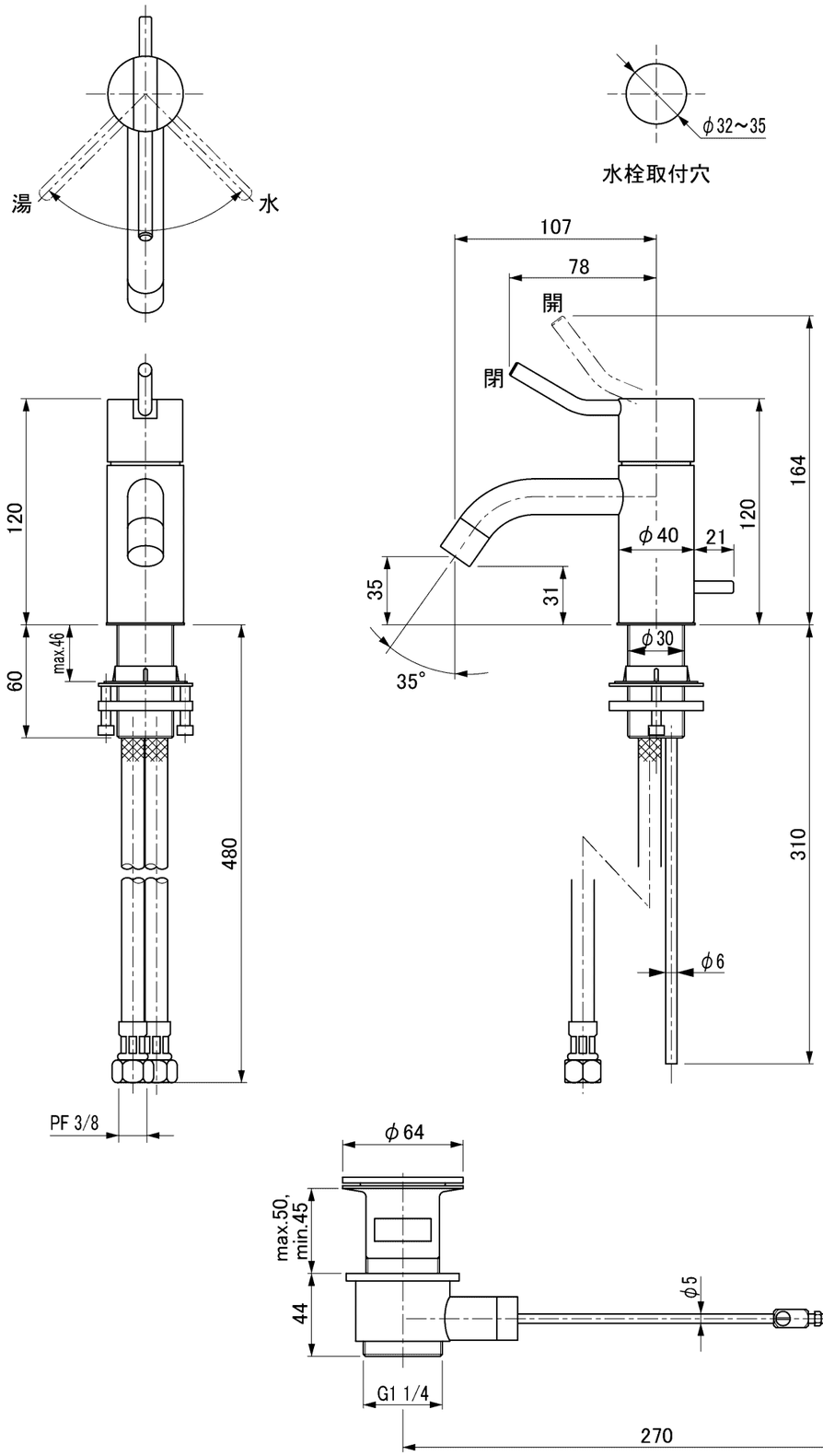

※取り扱いカラーについては、ホームページなどをご参照ください。

用途		一般住宅用(屋内用)
給水圧力	最低必要水圧	0.1MPa(流動圧)
	最高水圧	0.5MPa(静水圧)
使用可能水質		水道水
使用環境温度		1～40℃ ※寒冷地仕様ではありません、凍結が予想される場合は凍結予防をしてください。
最高給湯温度		65℃ ※安全のため給湯温度は60℃以下でのご使用をおすすめします。
吐水方法		泡まつ
特記事項		(1)水圧は湯水ほぼ同圧、且つ湯圧が水圧より高くならないように設定してください。 (2)湯水を逆に配管しないでください。 (3)フレキホース寸法公差±20 (4)流量上限:約5.0L/min(定流量弁付き) (5)国産洗面器とのセットの場合は国産の排水ヘッド部を別途準備してください。 (6)商品を取り付ける前に必ず給水・給湯管内のごみ、砂などを完全に洗い流してください。 (7)使い勝手に応じて止水栓で適切な流量に調整してください。

セラトレーディング株式会社		単位 mm	名称 ボラ　湯水混合栓
製図 土山	検図 井田	日付 24.09.24	尺度 1 : 3
備考 (社)日本水道協会認証品			品番 VLHV3CDMA
			図番 VLHV3CDMA

A3